“Trolling Valve” per Invertitori PRM160 – PRM1000

Schema di montaggio dell’Unità:
C27 = Collegamento per interruttore di sicurezza (folle”) – Non interferisce con il “Trolling Valve”.
C22 = Collegamento del manometro pressione olio – Non interferisce con il “Trolling Valve”.
BB0 = Collegamento per il secondo sfiato (solo per PRM 160 /260 / 601 / 1000).

I seguenti tubi idraulici (compresi nella fornitura già collegati al blocco della valvola di alluminio) devono essere collegati:
tra C21 (M18 x 1,5) blocco valvola invertitore e C21 del “Trolling Valve”.
Il tubo dell’olio dello scambiatore di calore deve essere come descritto nel Manuale PRM con la differenza che un raccordo a “T” posizionato in C20 funge da connessione del tubo che va allo scambiatore di calore (lato uscita olio).
Il tubo tra BBO dal blocco di alluminio della valvola del “Trolling Valve” si deve collegare sul coperchio di ispezione dell’invertitore. (si deve praticare un foro di diametro 20 mm).

Il “Trolling Valve” regolabile è disponibile per impianti a 12 o 24V.

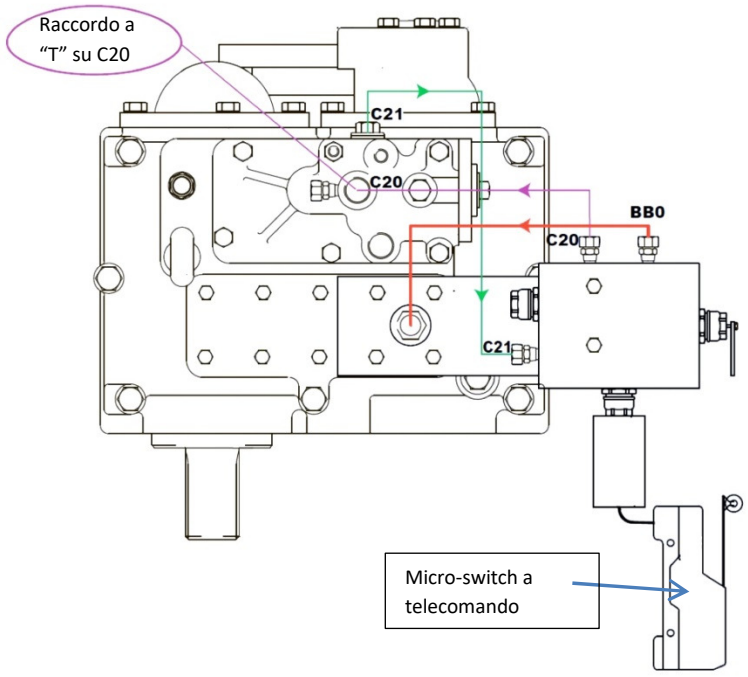

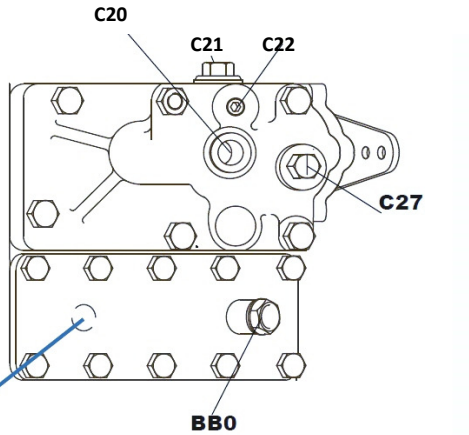

Collegamento B00 sul coperchio di ispezione

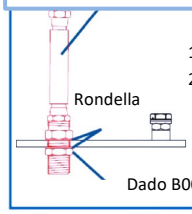

1 Praticare un foro da 20 mm sul coperchio.
2 Fissare il raccordo per il tubo come illustrato.

Usare Loctite incluso nella fornitura

Regolazione del sistema:
Può essere utilizzato fino ad un regime di rotazione massimo di 1.000 Giri/’.
Il Micro-switch va montato sulla leva dell’acceleratore del motore e deve essere collegato alla valvola ON/OFF posta sul blocco valvola in alluminio del “Trolling Valve”.
Su motori con controllo elettronico si deve prelevare un segnale dal pannello che tagli la corrente al micro-switch quando il motore raggiunge 1000 Giri/’.
Sul cavo positivo va montato un fusibile da 3A.
Come sicurezza ulteriore si può far passare il collegamento del sistema sul blocchetto di avviamento.

Schema elettrico montaggio micro–switch.
Il micro-switch deve essere fissato sulla leva dell’acceleratore. Deve rimanere contro la leva in modo da permettere alla corrente di passare quando il motore funziona tra regime di rotazione minimo e 1000 Giri/’ max.
In questo modo il micro-switch fa sì che il “Trolling Valve” sia operativo nella gamma di regimi di rotazione prevista e venga escluso quando si superano detti parametri.
Fare attenzione che funzioni in modo corretto, in caso contrario si potrebbero causare danni al pacco frizione dell’invertitore.

“Trolling Valve” per Invertitori PRM160 – PRM1000

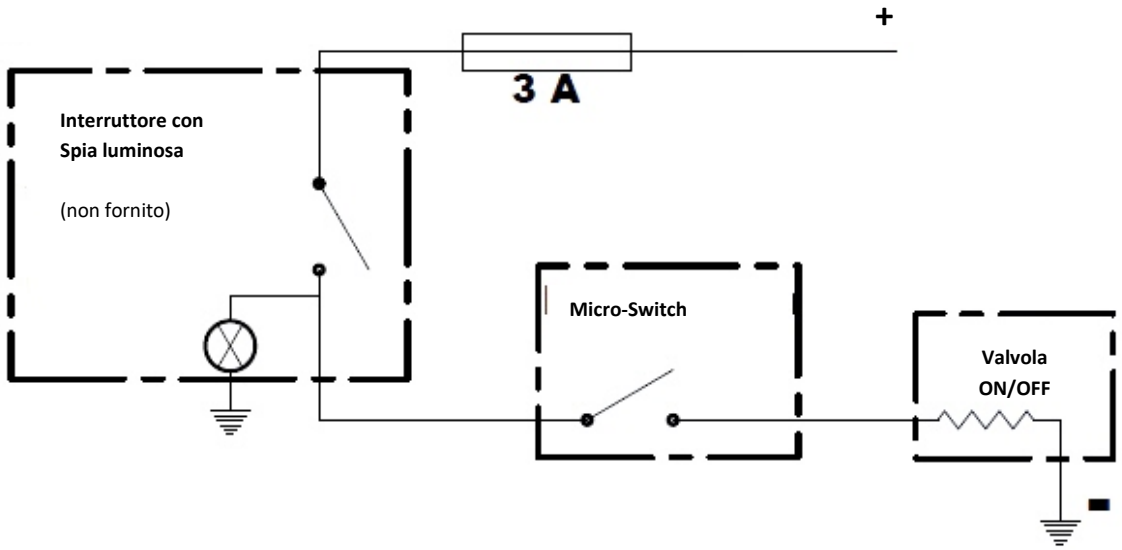

La tensione deve essere specificate in fase di ordine (12V o 24V).

Si deve tenere in considerazione che quando il sistema è in funzione, per esempio con uno slittamento del 10% (= 10% propulsione) ed i giri del motore vengono portati a livelli superiori a 1000 Giri/’ la rotazione dell’elica aumenterà istantaneamente il numero di giri. Ciò non rappresenta un problema sia per l’invertitore che per la “Trolling Valve”, ma potrebbe sorprendere l’operatore specialmente quando accade in fase di manovra.

MANUTENZIONE ORDINARIA: La sola manutenzione richiesta è quella prevista nel Manuale PRM.

Data la nostra politica di apportare migliorie al prodotto ci riserviamo il diritto di modificare le specifiche senza preavviso.

SCANDIESEL S.r.l.

Sede Legale / Registered Office: Via Cesare Magnani Ricotti, 2 – 28100 NOVARA
Sede Operativa / Headquarters: Via Possessione, 25 – 28100 NOVARA
Tel: +39 348 2213126 / +393460933830 – Fax: +39 0321 637227
E-mail: a.origo@scandiesel.biz WEB: www.scanditaly.it